安装指南

BE5100 WiFi7 2.5G吸顶AP

Pro-7-LR

本指南主要介绍设备的包装清单、组网、安装、管理、外观，以及常见问题等，若要了解更多功能设置，可在“其他资料”模块或访问官网（www.ip-com.com.cn）查看产品详细配置指南。

包装清单

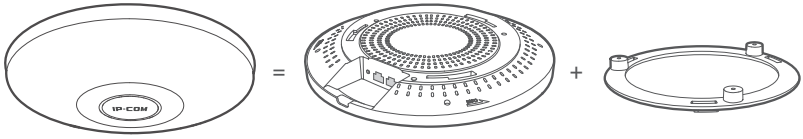

AP x 1　　支架×1

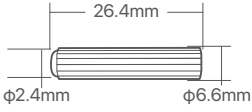

膨胀螺管 X3

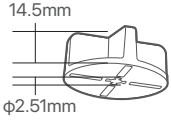

膨胀螺帽 X3

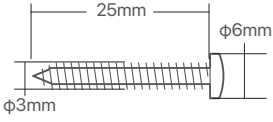

螺钉 X3

使用说明书 ×1

1. 组网

提示

AP支持IEEE 802.3at PoE供电。供电时请使用网线（推荐超5类或以上，≤100米）连接AP的**LAN/PoE**口与PoE供电设备的PoE供电口。下图以PoE交换机供电为例。

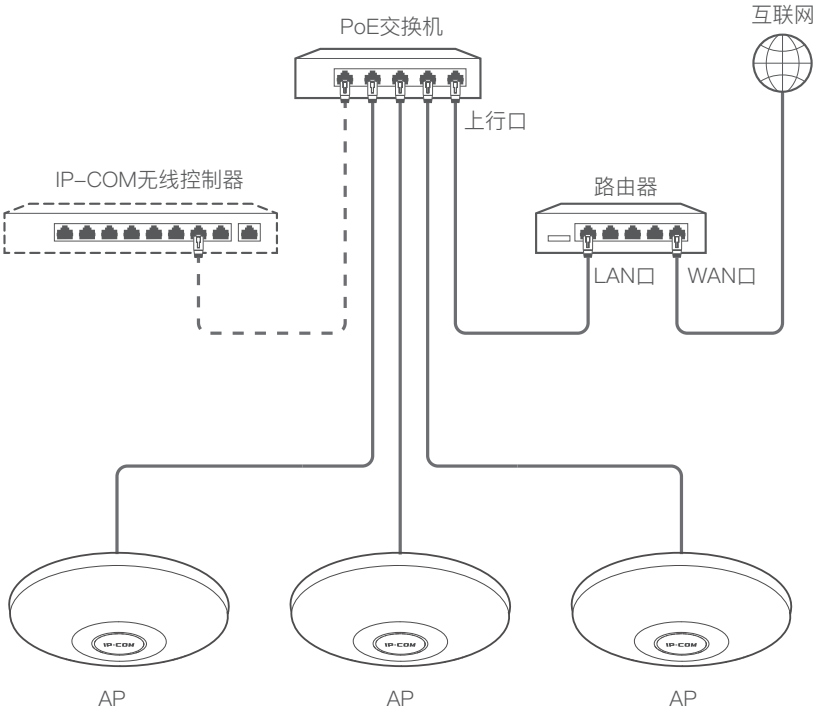

2. 安装AP

提示

- 安装前，请使用表格记录AP的MAC地址（见机身底面铭牌）和安装位置，方便以后通过MAC地址定位AP。
- 安装过程中，可能会用到橡胶锤、记号笔、冲击钻、直径6mm钻头、螺丝刀、梯子等工具，请自备。

1. 支架贴于天花板，标记螺钉孔位置并钻孔。

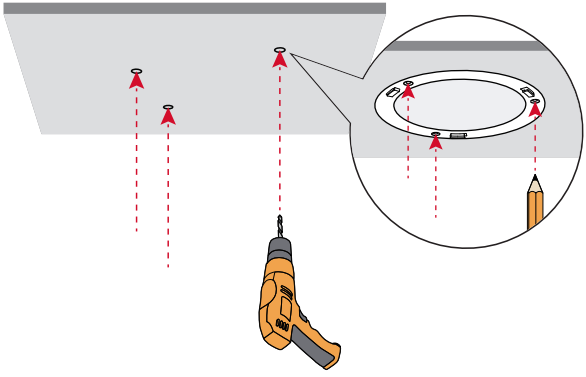

2. 固定支架。

提示

一般情况下，请使用方式A；如果天花板较薄（如石膏板）且可拆下，请使用方式B。

方式A: 将膨胀螺管打入孔中，然后将已穿过支架的螺钉拧进膨胀螺管，固定支架。

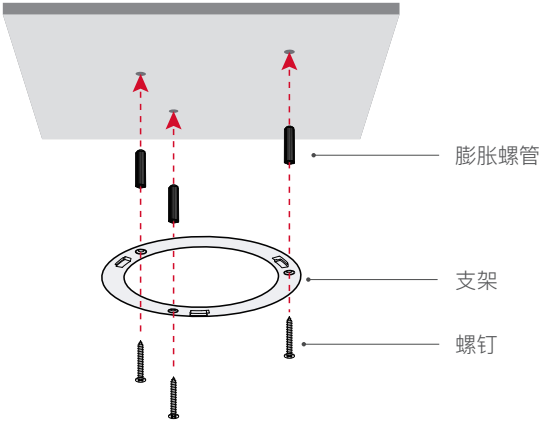

方式B: 将已穿过支架和天花板的螺钉拧进膨胀螺帽，固定支架。

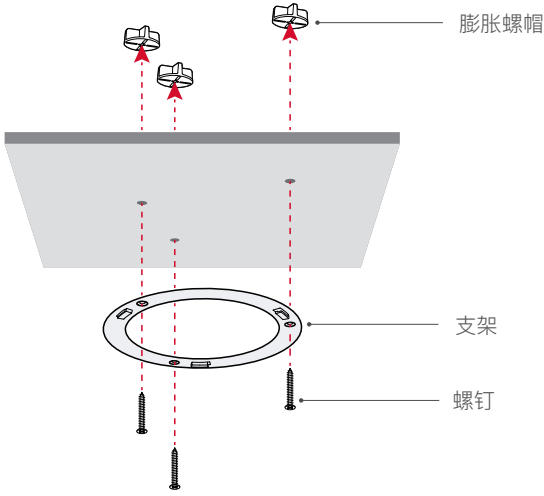

3. 用网线连接PoE供电设备的PoE口和AP的LAN0/PoE口。

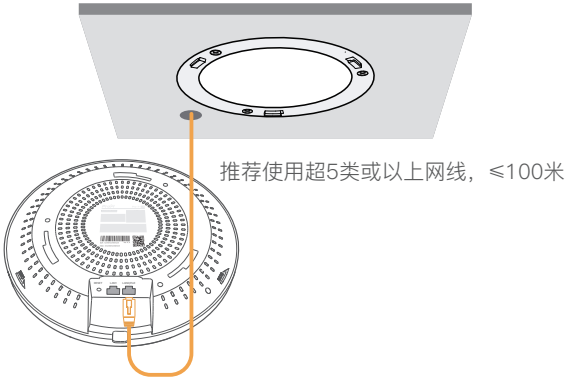

4. 对准AP卡槽与支架卡扣，并旋转AP，使其固定在支架上。

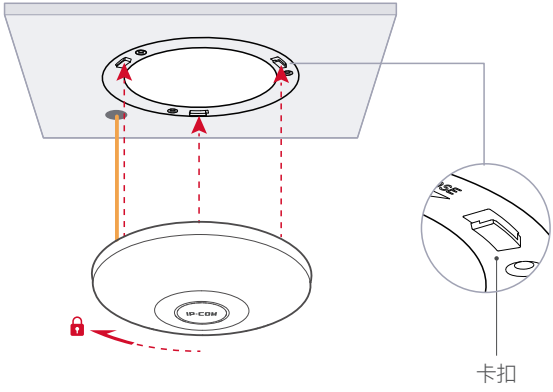

3. 管理AP

AP支持IP-COM工程宝、IP-COM无线控制器（或支持AP管理的IP-COM路由器）和本地Web管理。请根据实际需要选择管理方式。

方式一 通过IP-COM工程宝管理AP（推荐）

AP支持通过“IP-COM工程宝”App与“IP-COM工程宝云平台Web”管理，通过App或者云平台Web成功添加AP后，信息会同步，App与云平台Web都可进行管理。

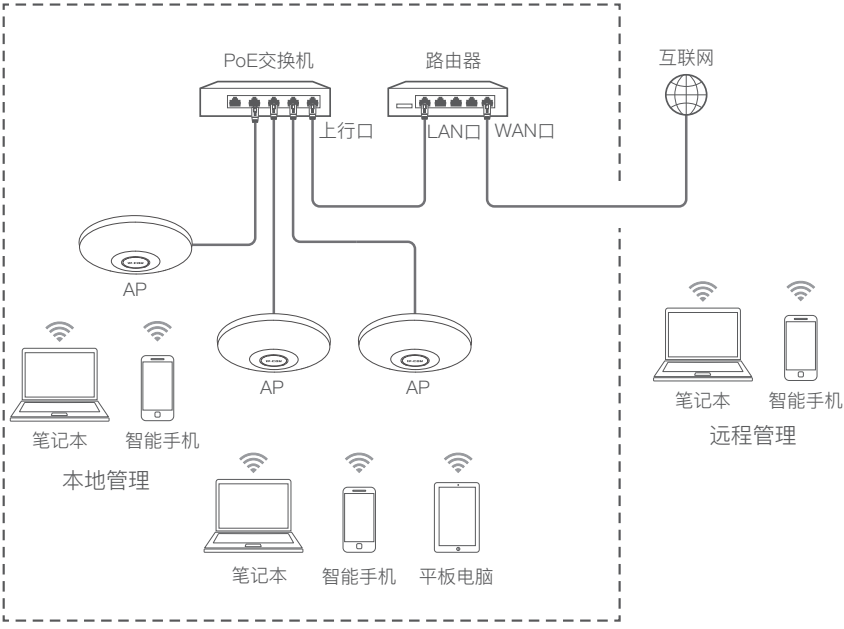

提示

- 通过IP-COM工程宝管理AP前，请确保AP所在的网络已接入互联网。
- 更多信息，请在“IP-COM工程宝App”或“IP-COM工程宝云平台Web（https://ims.ip-com.com.cn）”的「帮助中心」页面查看帮助文档。

扫码下载IP-COM工程宝App

方法1：局域网（内网）扫描添加AP

安装并登录工程宝App → 手机等移动终端连接AP的Wi-Fi → 打开工程宝App → 进入要添加AP的项目 → 自动弹出发现AP的界面 → 将AP添加到项目 → 完成。

提示

- 若AP已被IP-COM无线控制器或路由器管理，请登录控制器或路由器的管理页面，查看AP的Wi-Fi名称与密码；若AP未被任何网络设备管理，AP默认Wi-Fi名称为IP-COM_AP的MAC地址后六位（MAC见表格记录），默认无Wi-Fi密码。
- 进入项目后，若未自动弹出发现AP的界面，点击**添加设备**或右上角 ⊕，然后根据页面提示，将AP添加到项目。

方法2：云平台唯一码添加AP

获取云平台唯一码 → 登录AP的Web管理页面，开启云维护功能，粘贴复制的云平台唯一码 → 将AP添加到项目（在“工程宝App”或“工程宝云平台”的“设备加入提醒”中添加）→ 完成。

提示

您可以在“IP-COM工程宝App”的「我的」页面或“IP-COM工程宝云平台Web（https://ims.ip-com.com.cn）”获取云平台唯一码。

方式二 通过无线控制器（或支持AP管理的路由器）管理AP

局域网中有IP-COM无线控制器或支持AP管理的IP-COM路由器时，您可以使用控制器或路由器批量管理AP。

用网线将管理电脑接到控制器或路由器，然后登录到控制器或路由器的管理页面批量管理AP。

详情请前往IP-COM官网（www.ip-com.com.cn）查看相应型号控制器或路由器的说明书（Web配置指南）。

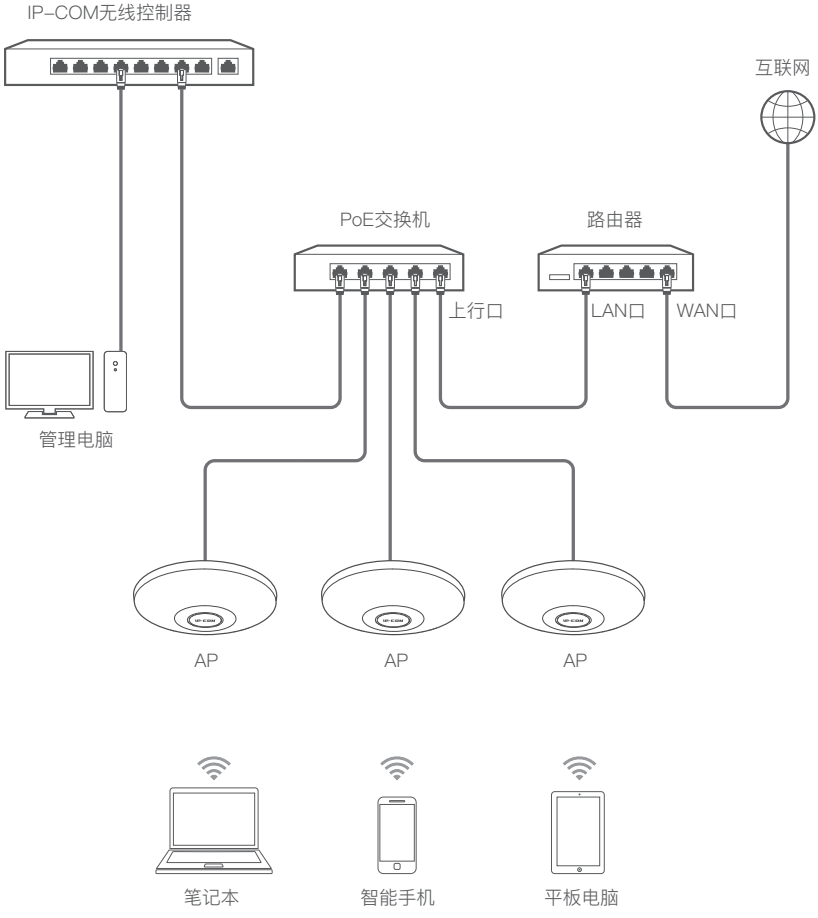

或

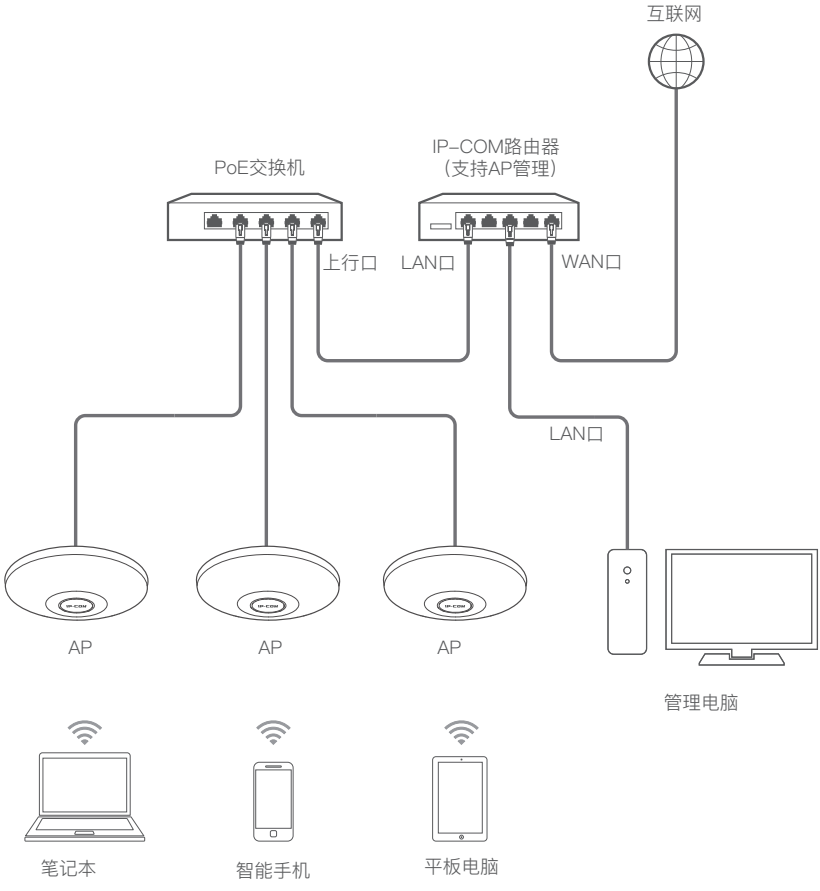

方式三 通过AP的Web管理页面管理AP

网络中没有可管理IP-COM AP的设备时，您可以通过AP的Web管理页面设置AP。

提示

- 多台AP需要接入局域网时，为避免IP地址冲突，请先接1台AP到网络，设置完成后再接另一台进行步骤3~5，以此类推。
- 手动修改AP的IP地址后，建议记录各AP对应的IP地址，方便后续管理。

1. 手机、笔记本等无线设备连接AP Wi-Fi。（下文以通过笔记本设置为例）
AP首次使用且未被任何网络设备管理时，其Wi-Fi名称为IP-COM_AP的MAC地址后六位（MAC地址见机身底面铭牌），无Wi-Fi密码。

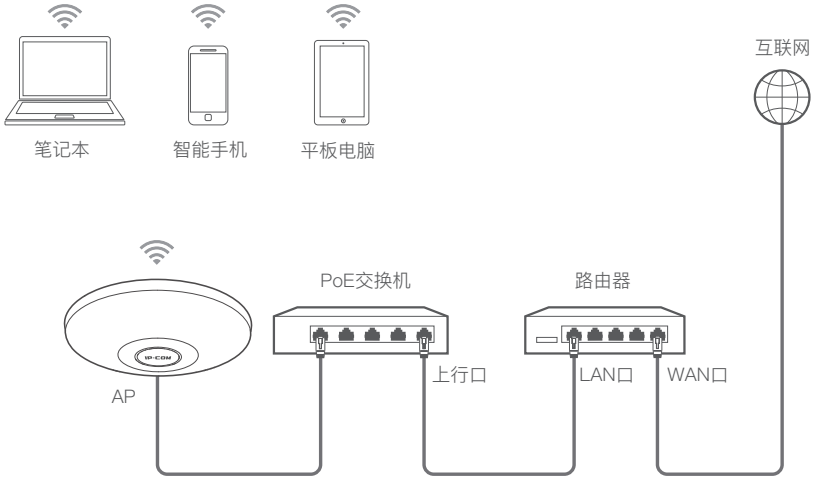

2. 连接成功后，电脑将自动打开浏览器并跳转至AP快速设置页面；若未跳转，请打开浏览器，在地址栏输入并访问ipcwifi.com。

3. 设置AP的工作模式。此处以“AP模式“为例，点击下一步。

4. 设置Wi-Fi名称、Wi-Fi密码及登录密码，点击完成。下图仅供参考。

> **提示**
> 建议设置无线密码以确保隐私与安全。

AP配置完成，您可以使用手机等无线设备连接AP的Wi-Fi上网。点击完成，跳转至AP登录页面，使用新设置的登录密码进行登录并对AP进行更多设置。

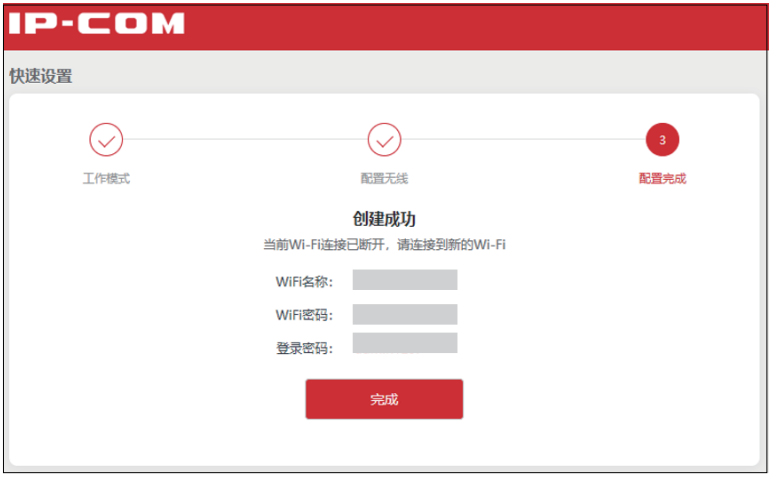

AP外观

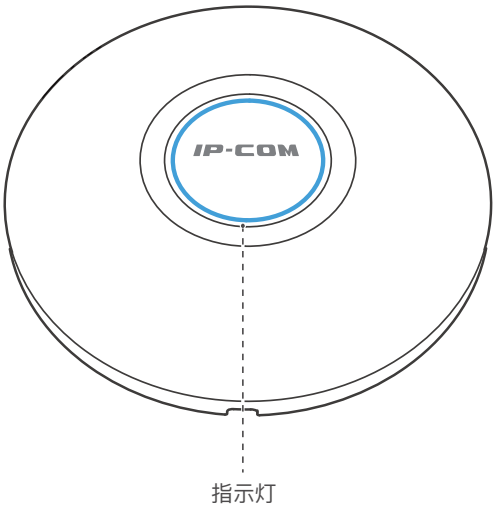

指示灯	说明
白色长亮	AP正在启动。
白色闪烁	AP启动完成，等待被IP-COM工程宝云平台、IP-COM无线控制器（或支持AP管理功能的IP-COM路由器）管理。
蓝色长亮	AP已被IP-COM工程宝云平台、IP-COM无线控制器（或支持AP管理功能的IP-COM路由器）管理，且运行正常。
蓝色快闪	AP定位中（管理员在IP-COM工程宝上进行了AP定位操作）。
蓝色慢闪	AP无线网络均关闭，不再提供无线接入功能。
蓝白交替闪烁	AP处于繁忙状态（例如：正在升级软件），请勿关闭电源。

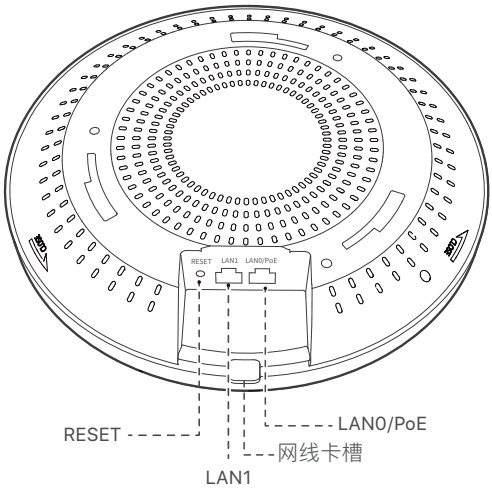

接口/按钮/卡槽	说明
RESET	复位按钮。用于将AP恢复到出厂设置。 AP在启动完成非繁忙状态（如非升级中）下，用针状物按住该按钮约8秒后松开，AP将会恢复出厂状态。
LAN1	内网接口，10/100/1000Mbps自适应。 一般连接电脑等有线上网设备。
LAN0/PoE	PoE电源输入、数据传输复用接口，10/100/2500Mbps自适应。一般连接上级PoE供电设备（符合IEEE 802.3at标准），如：PoE交换机。
网线卡槽	用于卡住网线。

常见问题

问1：使用ipcwifi.com无法登录AP的管理页面，怎么办？

— 请确保AP已正常启动。

— 请确认网络中是否有其它可使用ipcwifi.com登录的设备，若有，使用AP IP地址登录。

> **提示**
>
> - AP支持双地址（管理IP地址和上网IP地址）。管理IP地址默认为10.16.16.169；上网IP地址默认从局域网DHCP服务器获取（若AP所在局域网无DHCP服务器，其上网IP地址默认为192.168.0.254）。
> - 使用IP地址登录前，需先确认电脑或手机的IP地址与AP IP地址在同一网段。例如AP IP地址为10.16.16.169，电脑或手机的IP地址应为10.16.16.X（X为2~254，且未被其他设备使用）。

- 若通过笔记本等无线设备登录：请确保已成功连接AP的Wi-Fi；若是手机手机，请确认已关闭数据流量。
- 若通过电脑有线登录：确保电脑已正确连接到AP所在的局域网，且网线连接正常无松动。

— 清空浏览器的缓存或更换浏览器重新尝试。

若经过上述操作仍无法登录，请将AP恢复出厂设置，然后重新登录。

问2：IP-COM工程宝App添加AP失败，怎么办？

— 确保AP支持被工程宝添加。

— 确保App与AP软件版本为最新。

— 确保AP所在的网络已接入互联网。

— 请重启AP。

— 请将AP恢复出厂设置。

问3：IP-COM控制器不能发现AP，怎么办？

— 确保连线正确，AP已正常启动。

— 若网络已划分VLAN，确保控制器已添加了对应的VLAN。

— 请重启AP。

— 请确保控制器、AP的软件版本号和我司官方网站上的最新可升级版本一致。

— 请将AP恢复出厂设置。

问4：如何将AP恢复出厂设置？

在AP非繁忙状态（如非升级中）下，用针状物按住复位按钮（RESET）约8秒后松开。当指示灯白色闪烁时，AP恢复出厂设置成功。

安全信息

在使用和操作本设备前，请阅读并遵守以下注意事项，以确保设备性能稳定，并避免出现危险或非法情况。

- 请勿在禁止使用无线设备的场所使用本设备。
- 本设备仅限室内安全使用。
- 请勿将本设备放置或安装在阳光直射的地方或发热设备附近。
- 请将本设备安装在稳定场所，注意防止设备坠落。
- 请按照本设备标明的供电标准给设备供电。
- 工作环境：温度：-10℃~45℃；湿度：（10~90）%RH，无凝结。
- 存储环境：温度：-30℃~70℃；湿度：（10~90）%RH，无凝结。
- 确保本设备远离水、火、强电场、强磁场、易燃易爆物品。
- 长期不用时，请拔下本设备电源及所有线缆。
- 终端用户有责任遵守当地的法律法规，包括在合法频段内操作，符合电源要求、布线要求等。
- 本设备接入互联网可能面临网络安全问题，请加强个人信息安全的保护。
- 若本设备出现冒烟、异响、有异味等异常现象，请立刻停止使用并断开电源，拔出连接在本设备上的所有线缆，并联系售后。
- 请务必按照当地的法律法规处理本设备及其配件，不可将它们作为生活垃圾处理。
- 请勿擅自拆卸或改装本设备及配件，否则该设备及配件将不予保修，也可能发生危险。
- 若本指南内容与适用的法律冲突，则以法律规定为准。